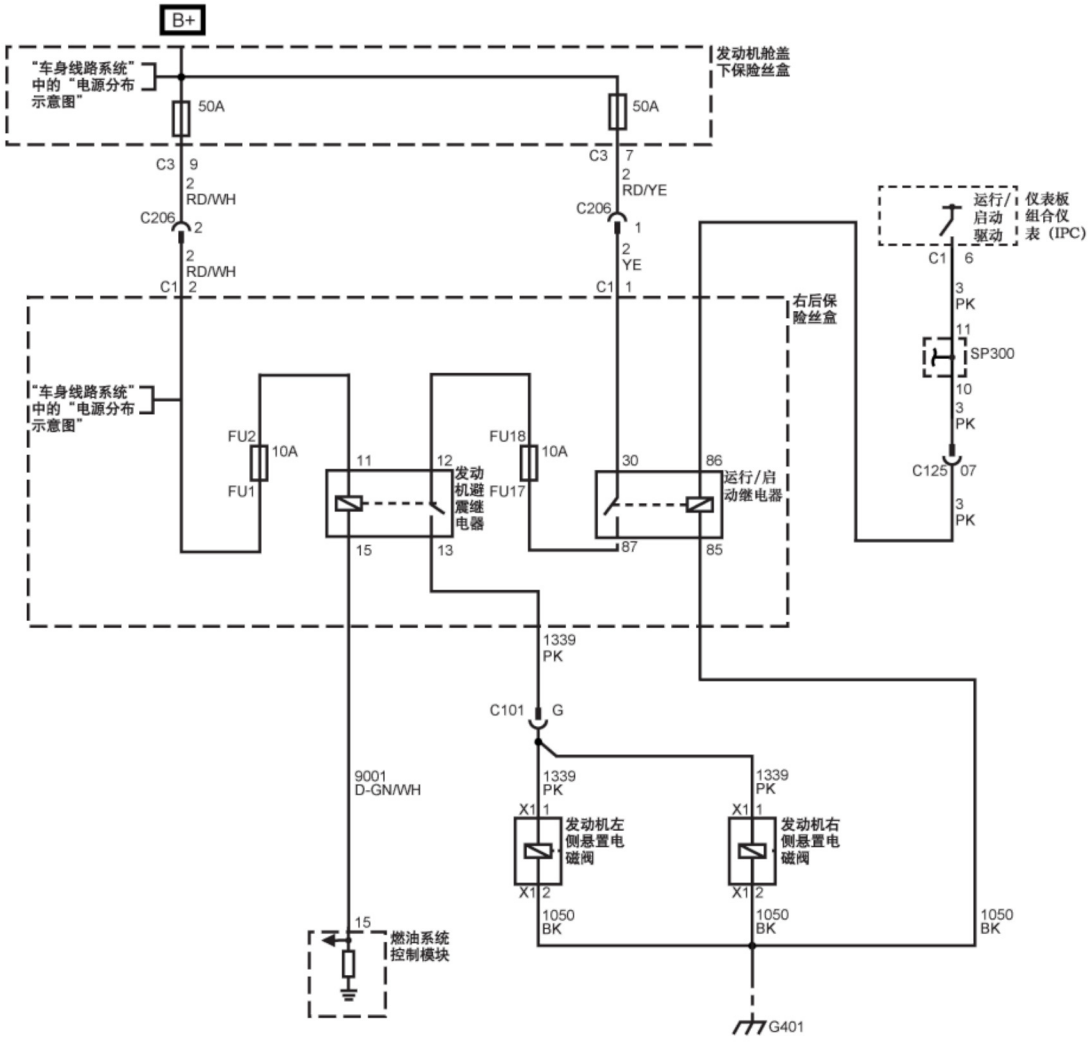
B+
"车身线路系统"中的"电源分布示意图"
发动机舱盖下保险丝盒
50A
50A
C3 9
2 RD/WH
C206 2
2 RD/WH
C1 2
C3 7
2 RD/YE
C206 1
2 YE
C1 1
右后保险丝盒
"车身线路系统"中的"电源分布示意图"
FU2
10A
FU1
11
12
发动机避震继电器
15
13
FU18
10A
FU17
30
86
运行/启动继电器
87
85
运行/启动驱动
仪表板组合仪表（IPC）
C1 6
3 PK
11
SP300
10
3 PK
C125 07
3 PK
1339 PK
C101 G
9001 D-GN/WH
1339 PK
X1 1
发动机左侧悬置电磁阀
X1 2
1050 BK
1339 PK
X1 1
发动机右侧悬置电磁阀
X1 2
1050 BK
1050 BK
15
燃油系统控制模块
G401
11D0901615